Sarlopond

MANUAL DE INSTRUÇÕES
CRYSTALLI REFLEX
18W/36W/55W/110W

Leia o Manual

MANUAL DO USUÁRIO

SARLO POND
CRYSTALLI REFLEX 18 W / 36 W / 55 W / 110 W

Antes de utilizar o produto, leia atentamente este manual que é parte integrante do produto e guarde-o para futuras consultas.
Observe atentamente as instruções de segurança com respeito ao uso correto e seguro do aparelho. Guarde estas instruções de uso em local seguro. Se emprestar ou ceder o aparelho a outra pessoa, entregue também as instruções de uso.

FINALIDADE DO EQUIPAMENTO

O equipamento Crystalli Reflex e todas as demais peças que o compõem, devem ser utilizados estritamente conforme abaixo:

•Para limpar água de aquários, lagos e tanques de jardim com temperatura entre 4° e 35° graus Celsius.
•Apenas utilizar seguindo as características técnicas do produto.
•Apenas utilizar o equipamento para esterilizar água;
•Nunca ligar o equipamento sem que esteja sendo percorrido por água
•Nunca utilizar o equipamento em água salgada;
•Não deve ser utilizado para fins industriais;
•Não utilizar em contato com produtos químicos, gêneros alimentícios, combustíveis ou substâncias explosivas.
•A lâmpada UVC do equipamento serve para matar as algas e bactérias contidas na água do lago.

INSTRUÇÕES IMPORTANTES DE SEGURANÇA

O equipamento pode ser fonte de perigo, se não for empregado devidamente de acordo com a finalidade prevista ou não forem observadas as normas desegurança assegure-se que o suprimento de energia do equipamento seja protegido por um dispositivo de corrente residual (DR) com valor máximo decorrente residual não superior a 30 mA.
Para evitar risco de choque elétrico, recomendamos deixar o cordão de alimentação um pouco solto, em forma de laço **A** , para evitar que eventuais pingos de água, que se encontrem no cordão, entre na tomada,conforme figura ao lado.

A

Este aparelho não se destina à utilização por pessoas (inclusive crianças) com capacidades reduzidas, ou por pessoas com falta de experiência e conhecimento, a menos que tenham recebido instruções referentes à utilização do aparelho ou estejam sob a supervisão de uma pessoa responsável pela sua segurança.
Recomenda-se que as crianças sejam vigiadas para assegurar que não estejam brincando com o aparelho.
Antes de colocar a mão na água em trabalhos de manutenção e conservação, todos os aparelhos elétricos que se encontrarem em contato com a água devem ser desligados da rede. Nunca conecte ou desconecte o plug com as mãos molhadas.
O cordão de alimentação deste aparelho não pode ser reparado ou substituído.
Caso o cordão de alimentação venha a ser danificado, o reator completo com cabo deverá ser substituído.
Este produto não pode ser utilizado em piscinas ou banheiras. Não eliminar este produto com o lixo doméstico normal. Entregá-lo em um posto de recolhimento de lixos especiais de sua região.
Para desligar o equipamento, segure o plugue e puxe-o da tomada.
Jamais desligue o plugue puxando pelo cordão.

ATENÇÃO

1. O clarificador deve ser instalado em lugar ,abrigado da exposição solar direta e sem que fique submerso e ele deve ficar no mínino a 2 metros de distancia da borda do lago.
Esse equipamento não pode ser usado debaixo da água;

2. Instale o clarificador UV em um local seguro e estável, porque o tubo da lâmpada UV e a luva de proteção da mesma são frágeis pois são feitos de vidro de quartzo portanto fáceis de se quebrar.

3. O clarificador UVC só pode ser ligado a fonte elétrica após estar sendo percorrido por água;

4. Se o tubo da lâmpada UV ou sua luva de proteção estiverem quebrados, o equipamento não poderá ser utilizado.

5. O filtro UV não pode ser utilizado com pessoas dentro do lago;

6. Certifique-se que a voltagem elétrica do equipamento seja compatível com a indicação no reator do clarificador UV;

7. Na instalação do equipamento, as normas de instalação elétricas devem ser seguidas.

8. É proibido puxar as conexões do cabo e é recomendado proteger o cabo do calor, oleosidade e objetos afiados.

9. Assegure-se de que a pressão máxima do corpo do equipamento seja menor que 0,3 bar (aproximadamente 3 metros de coluna água)

10. Retire o clarificador UV se souber que a neve/geada estiver chegando

11. A sujeira na luva de quartzo influencia no resultado do equipamento. Mantenha limpa a luva de quartzo

12. Com o intuito de assegurar o bom resultado do equipamento, a lâmpada UV deve ser trocada a cada 8000 horas de uso, o que equivale a cerca de 11 meses de uso ininterrupto.

13. O bombeamento de água com areia em suspensão pode inutilizar a luva e quartzo. Recomendamos instalar esponja na entrada de água da bomba.

14. Mesmo em baixas quantidades o UVC é prejudicial aos olhos e a pele. Nunca olhar diretamente para a lâmpada acesa.

15. Ao instalar ou reparar este equipamento, o mesmo deve estar desligado da fonte de energia elétrica.

16. Por questões de segurança o equipamento deve ser instalado horizontalmente.

17. O objetivo da instalação da lâmpada UV em um tanque é de matar as algas e germes que possam existir no lago.

18. Nunca utilize a lâmpada do filtro UV fora de sua carcaça, com a carcaça com defeito ou para qualquer outro propósito que não seja o definido nesse manual.

INSTRUÇÕES

1. Esse equipamento mata algas e germes de aquários e lagos, oferecendo um ambiente mais saudável aos peixes.
2. Quando a água é exposta a radiação ultravioleta C (comprimento de onda 253,7 nm) por um curto período de tempo, os germes, algas e patógenos da água irão morrer.
3. Favor conectar o tubo de entrada com a saída de uma bomba de água.
4. Conectar o tubo de saída com outro filtro ou com o lago e fixa-lo. Depois de inspecionar a instalação dos tubos e conexões, a circulação da água pode começar.
5. Verifique se iniciou a circulação da água;
6. Ligue o Clarificador.

INSTALAÇÃO E CONEXÃO

Este equipamento deve funcionar em ambiente coberto, em local não sujeito a inundação e a no mínimo 2 m de distancia da borda do lago. (Figura A)
Corte todos os degraus excedentes dos tubos de conexão de acordo com o diâmetro da mangueira. (Figura B)
Sugerimos a utilização de uma mangueira que suporte uma pressão mínima de 1.0 bar (aproximadamente 10 mca).
Conecte a ponta da mangueira no tubo e fixe-o com uma abraçadeira. (Figura C)
Coloque a gaxeta dentro da porca e conecte no dispositivo. (Figura D)
Você tem a opção de utilizar uma das duas entradas do filtro de acordo com sua conveniência. (Figura E)

*** Importante: Ligue primeiro a bomba de água e depois ligue o filtro UV. Nunca ligue o clarificador UV sem água. Esse equipamento liga automaticamente ao conectar na tomada.**

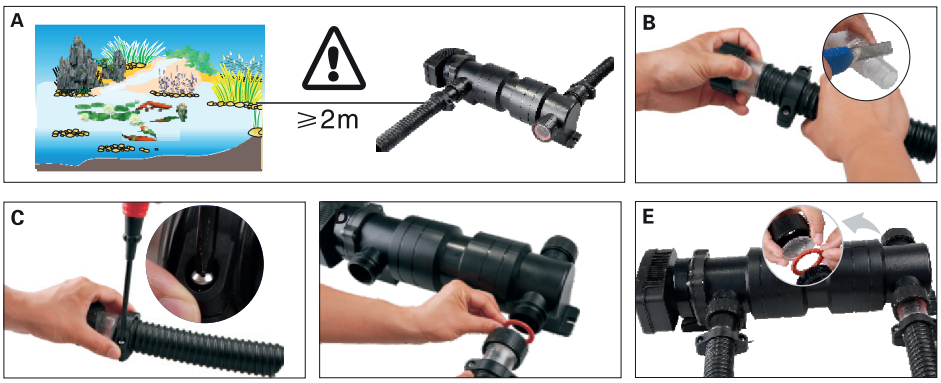

Uma luz azul no equipamento indica que ele está ligado.

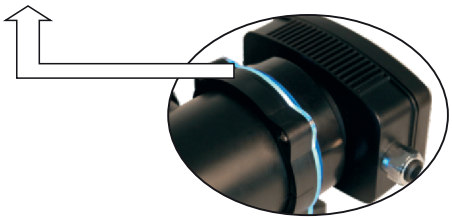

LIMPEZA, MANUTENÇÃO E TROCA

* Devido a vida útil da lâmpada UV, ela deve ser substituída a cada 8.000 horas de uso o que equivale a cerca de 11 meses de uso ininterrupto.
Atenção Vidro quebradiço, risco de corte das mão: muito cuidado ao manusear a lâmpada UVC e a luva de quartzo.
Gire o reator na direção da seta (Figura A)
Retire de acordo com a (Figura B)
Retire a trava de segurança da lâmpada UV, e a seguir remova a lâmpada conforme figura C e faça a substituição (Usar sempre lâmpada de mesmo tipo e potência) Ambos os lados da carcaça (entrada e saída) devem ser limpos.
Solte os 4 parafusos com a chave de fenda philips (Figura D)
Retire as abraçadeiras de acordo com as figuras (Figura E)
Retire o tubo de quartzo de acordo com a direção da (Figura F)
Verifique o tubo de quartzo e limpe-o com um pano úmido e limpo. (Use vinagre se houver muito incrustação) (Figura G)
Para montar siga a ordem inversa.

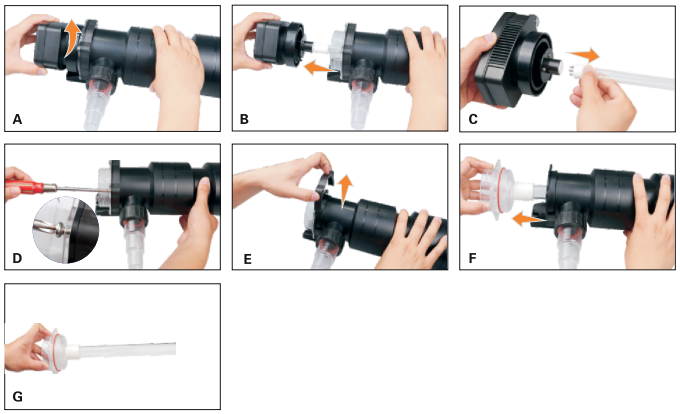

INFORMAÇÕES ADICIONAIS

Possíveis problemas	Causa	Solução
Água turva	Lâmpada UVC não acendeu	Verifique a ligação elétrica
	Tubo de quartzo sujo	Efetuar limpeza
	Fluxo da bomba incorreto	Verifique a instalação
	Sujeira depositada no equipamento	Retire algas e folhas, prevenindo a entrada de sujeira
	Lâmpada com mais de 8000 horas de uso	Trocar a Lâmpada

Modelo	Potência da Lâmpada UVC (W)	Tamanho Lago* (L)	Máxima vazão recomendada (L/h)	Comprimento do produto (mm)	Adaptadores de entrada e saída (polegada)	Comprimeto do cabo (m)	Pressão Máxima de trabalho (bar)
CR18	18	3000	1800	445	1” à 2”	5	0,3
CR36	36	6000	3600	550			
CR55	55	10000	5500	690			
CR110	2 x 55	20000	11000	1310		2 x 5	
* Obs: Condições climáticas brasileiras com lago a pleno sol.							

INFORMAÇÕES ADICIONAIS

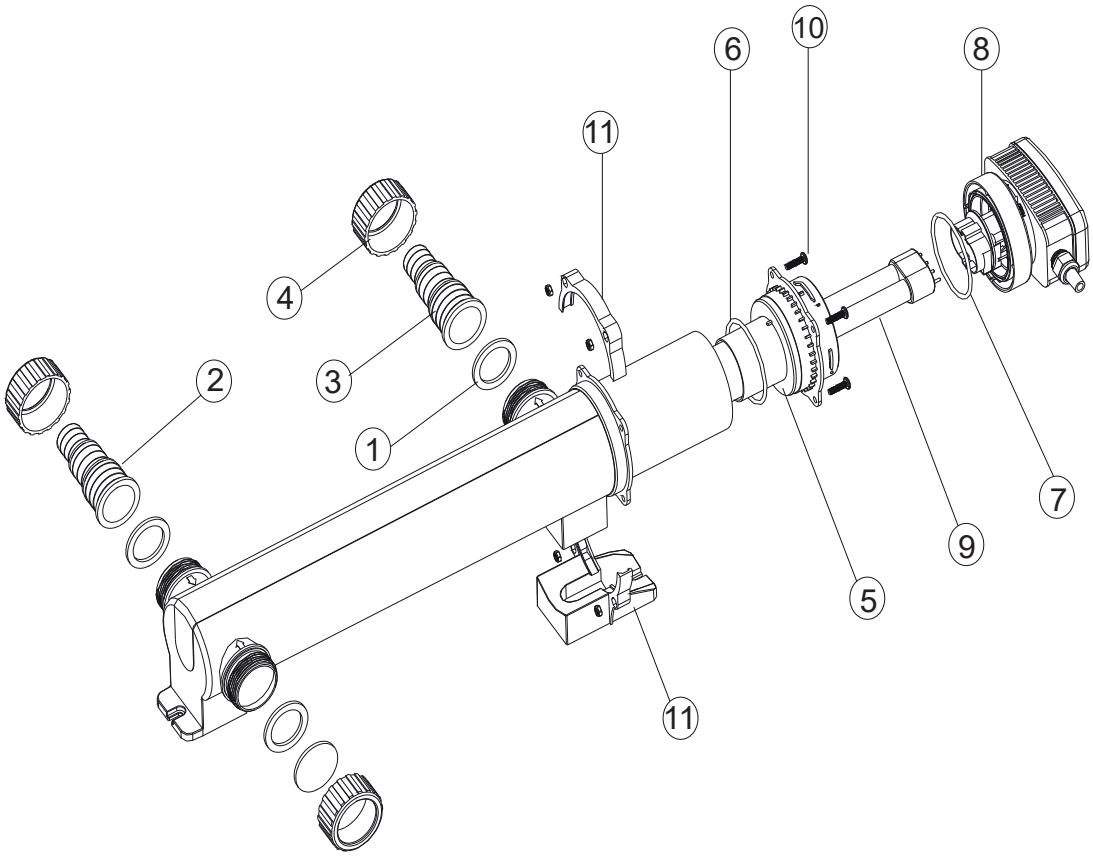

1	Gaxeta (3 peças)	2	Conexão Entrada	3	Conexão Saída
4	Porca 1″ 1/2 (3 peças)	5	Tubo de Quatrzo	6	O ring Quartzo
7	O ring Reator	8	Reator	9	Lâmpada UV
10	Parafuso (4 peças)	11	Abraçadeira		

GARANTIA

Este equipamento está garantido contra defeitos de materiais ou fabricação pelo período de 12 meses, a partir da data de emissão do documento fiscal de venda ao consumidor sendo: 90 dias de garantia legal e os demais 9 meses garantia especial concedida pelo Grupo Sarlo. Esta garantia não se aplica as lâmpadas limitando-se a 90 dias de garantia legal e fica automaticamente cancelada, caso seja constatado uso inadequado, negligência ou adulteração do produto.

A garantia limita-se ao clarificador UV, excluindo, quaisquer responsabilidades por perdas ou danos relativos a organismos vivos ou substâncias contidas no tanque.

Para a manutenção dentro do período de garantia, devolva diretamente ao Grupo Sarlo acompanhado de documento fiscal que comprove a data da compra. O produto será reparado ou trocado após análise da fábrica, sem custos de materiais ou mão de obra. É do comprador toda responsabilidade por eventuais despesas de transporte do produto à Fábrica.

Caso você tenha algum problema ou dúvida quanto ao funcionamento ou operação deste produto, permita-nos ajudá-lo antes de devolvê-lo, através de contato por telefone, carta ou e-mail.

Atendimento ao cliente:
Sarlo Better Equipamentos Ltda.
Al. São Caetano, 2315 Bairro Santa Maria CEP 09560-500 São Caetano do Sul – SP
PABX: (11) 4220-2011/ 4220-3800
E-mail: sac@sarlobetter.com.br site: www.gruposarlo.com.br

EXIJA SEU DOCUMENTO FISCAL